SUTEVA

SUMINISTROS TÉCNICOS DEL VALLÉS

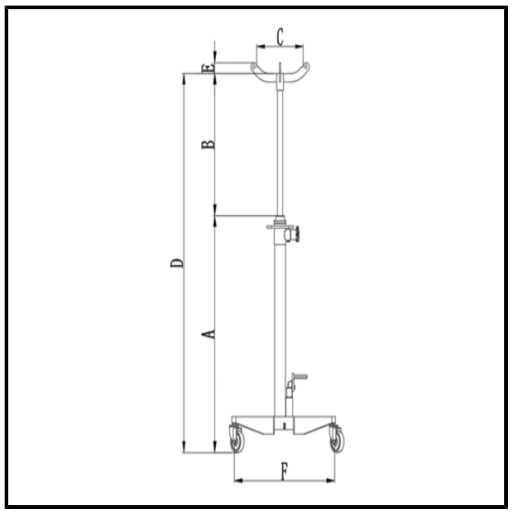

KING TONY - Elevador de cajas de cambio Hidráulico 1000kg

Marca: KING TONY
Referencia: 9TYN143610AB
Código propio: KT9TYN143610AB
Código TMT:
EAN 13:
Precio sin IVA: 558,00€
Precio por: 1 Pieza